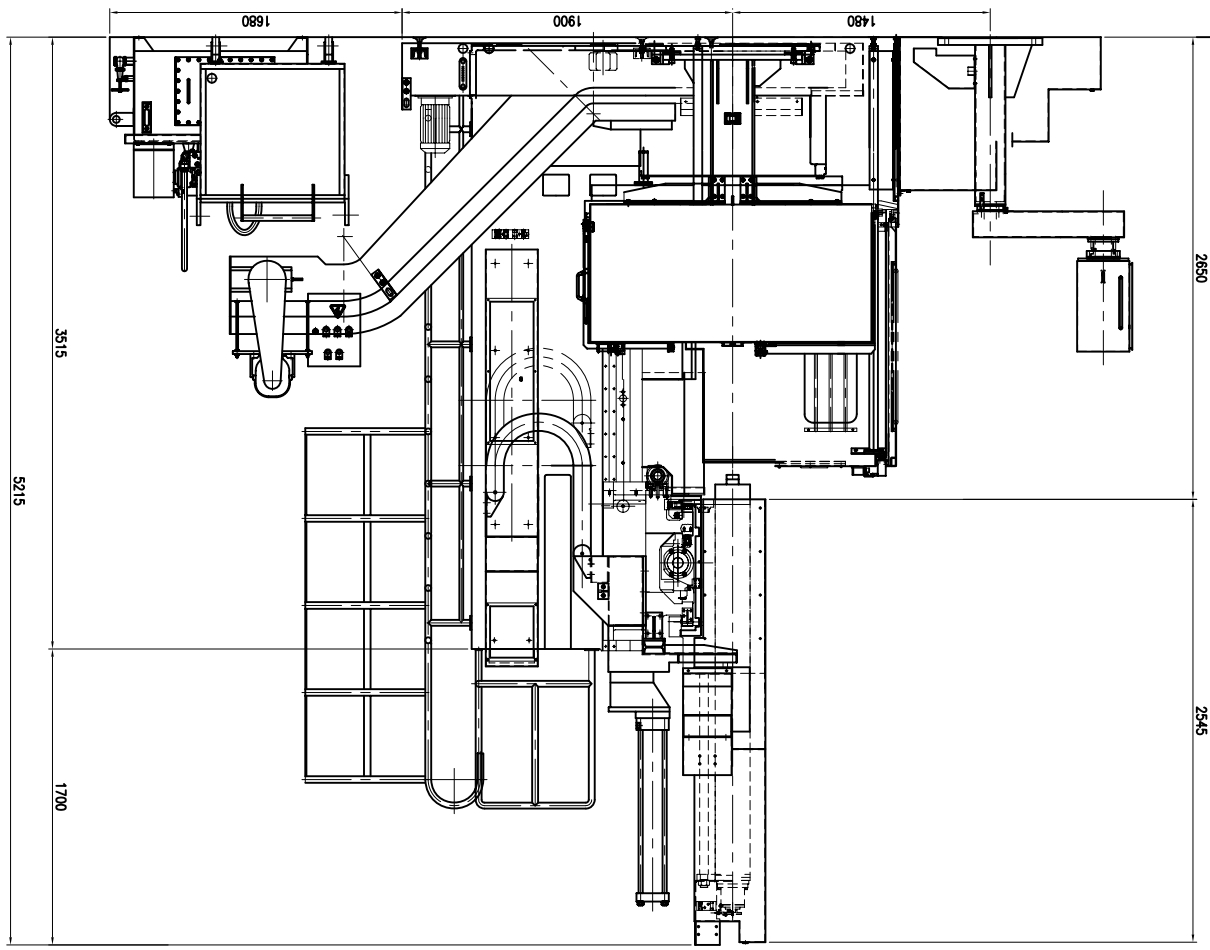

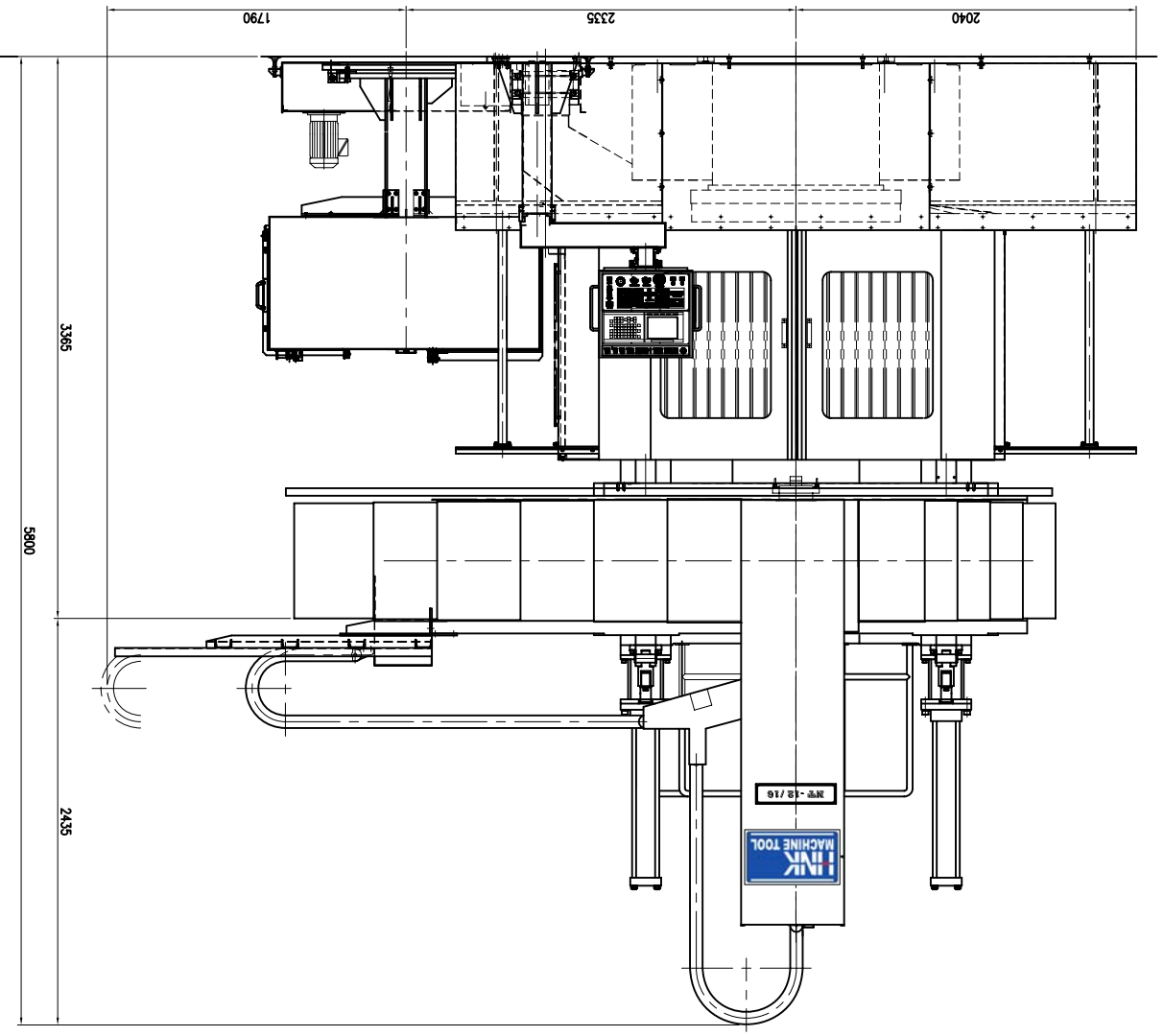

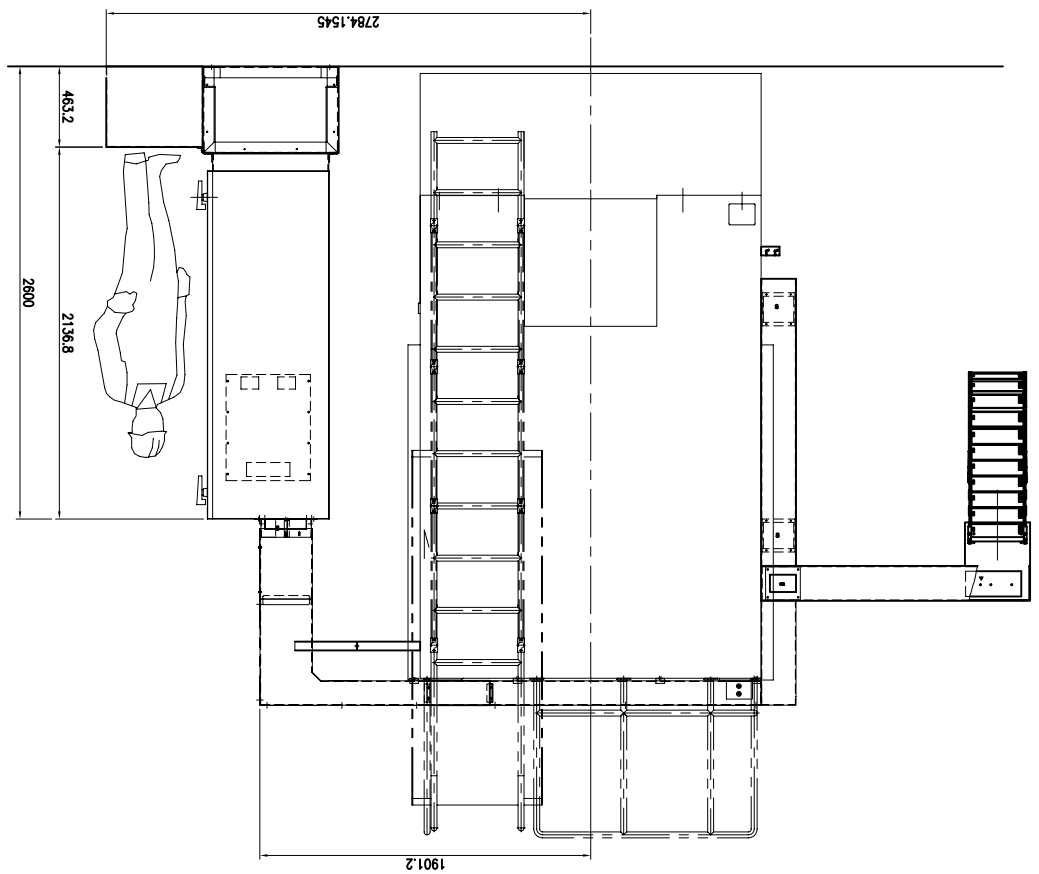

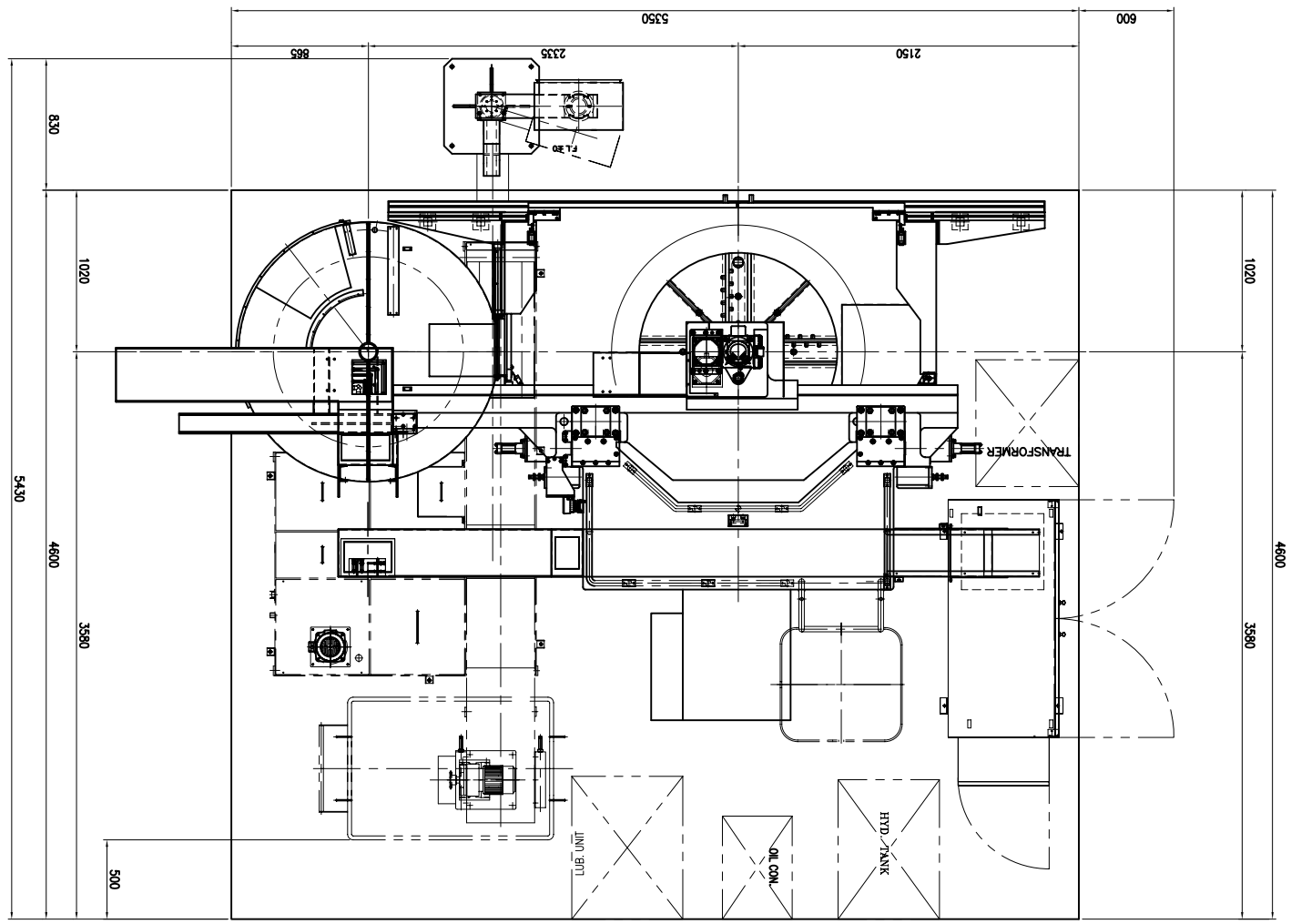

정밀도	일반	수량	–	재질	–	열처리	–	표면처리	–	모델명	NT-12/16	기계명	한국정밀기계(주)
											CNC VERTICAL TURNING CENTER		
											LAYOUT		
도면번호	NT12016-0011												

표면처리	기호	두께	비고
전해연마	EP	0.05	
아연도금	Zn	0.1	
니켈도금	Ni	0.15	
크롬도금	Cr	0.3	
경질크롬	HCr	0.2	
무전해니켈	EN	20	
흑색산화	BO	0.5	
인산염	Phos	0.2	

일반공차	허용치
0.5이상 6미만	0.05
6초과 30미만	0.1
30초과 120미만	0.15
120초과 315미만	0.2
315초과 1000미만	0.3
1000초과 2000미만	0.5
2000초과	0.2

재질기호	허용치
C	지시없는 모재의 경우
R	지시없는 모재의 경우

수정	일자	비고
20	07.01.03	

수정사항